Quadro de Cargas (QM1)

Circuito	Descrição	Esquema	Método de inst.	V (V)	Pot. total. (VA)	Pot. total. (W)	Fases	Pot. - R (W)	Pot. - S (W)	Pot. - T (W)	FCT	FCA	In' (A)	Seção (mm2)	Ic (A)	Disj (A)	dV parc (%)	dV total (%)	Status
QD6	Quadro QGBT	3F+N+T	B1	380 / 220 V	154343	135305	R+S+T	54098	40916	40291	1.00	1.00	135.9	70	171.0	125.0			{INDEF
TOTAL					154343	135305	R+S+T	54098	40916	40291									

Quadro de Cargas (QD1)

Circuito	Descrição	Esquema	Método de inst.	V (V)	Iluminação (W)	Tomadas (W)			Pot. total. (VA)	Pot. total. (W)	Fases	Pot. - R (W)	Pot. - S (W)	Pot. - T (W)	FCT	FCA	In' (A)	Seção (mm2)	Ic (A)	Disj (A)	dV parc (%)	dV total (%)	Status
					32	100	200	290															
1	Iluminação 01	F+N	B1	220 V	26				1027	832	S		832		1.00	0.38	12.3	2.5	24.0	10.0			OTIMIZADO MANUALMENTE
	a				8				316	256	S		256			0.38	3.8	2.5	24.0				OK
	b				4				158	128	S		128			0.38	8.5	2.5	24.0				OK
	c				8				316	256	S		256			0.38	12.3	2.5	24.0				OK
	d								0	0	S					1.00	0.0	2.5	24.0				OK
	e								0	0	S					1.00	0.0	2.5	24.0				OK
	f								0	0	S					1.00	0.0	2.5	24.0				OK
	i				6				237	192	S		192			0.38	6.6	2.5	24.0				OK
2	Iluminação 02	F+N	B1	220 V	28				1106	896	T			896	1.00	0.38	13.2	2.5	24.0	10.0			OTIMIZADO MANUALMENTE
	ak								0	0	T					1.00	0.0	2.5	24.0				OK
	al								0	0	T					1.00	0.0	2.5	24.0				OK
	am				12				474	384	T			384		0.38	5.7	2.5	24.0				OK
	an				12				474	384	T			384		0.38	11.3	2.5	24.0				OK
	ao				4				158	128	T			128		0.38	13.2	2.5	24.0				OK
3	Iluminação 03	F+N	B1	220 V	18				711	576	S		576		1.00	0.41	7.9	2.5	24.0	10.0			OTIMIZADO MANUALMENTE
	g				12				474	384	S		384			0.41	7.9	2.5	24.0				OK
	h				6				237	192	S		192			0.41	2.6	2.5	24.0				OK
4	Iluminação 04	F+N	B1	220 V	28				1106	896	T			896	1.00	0.38	12.3	2.5	24.0	10.0			OTIMIZADO MANUALMENTE
	j				2				79	64	T			64		0.38	0.9	2.5	24.0				OK
	k				2				79	64	T			64		0.41	11.2	2.5	24.0				OK
	l				24				948	768	T			768		0.38	12.3	2.5	24.0				OK
5	Tomadas 06	F+N+T	B1	220 V		2		2	947	780	S		780		1.00	0.38	10.0	2.5	24.0	10.0			OTIMIZADO MANUALMENTE
6	Tomadas 05	F+N+T	B1	220 V		5	2		1083	900	R	900			1.00	0.41	12.0	2.5	24.0	10.0			OTIMIZADO MANUALMENTE
7	Tomadas 04	F+N+T	B1	220 V		5	2		1083	900	R	900			1.00	0.38	13.0	2.5	24.0	10.0			OTIMIZADO MANUALMENTE
8	Tomadas 03	F+N+T	B1	220 V		4	2		986	800	R	800			1.00	0.38	11.8	2.5	24.0	10.0			OTIMIZADO MANUALMENTE
9	Tomadas 02	F+N+T	B1	220 V		5	2		1083	900	R	900			1.00	0.38	13.0	2.5	24.0	10.0			OTIMIZADO MANUALMENTE
10	Tomadas 01	F+N+T	B1	220 V		6	2		1194	1000	R	1000			1.00	0.38	14.3	2.5	24.0	10.0			OTIMIZADO MANUALMENTE
TOTAL					100	27	10	2	10328	8480	R+S+T	4500	2188	1792									

Quadro de Cargas (QD2)

Circuito	Descrição	Esquema	Método de inst.	V (V)	Tomadas (W)		Pot. total. (VA)	Pot. total. (W)	Fases	Pot. - R (W)	Pot. - S (W)	Pot. - T (W)	FCT	FCA	In' (A)	Seção (mm2)	Ic (A)	Disj (A)	dV parc (%)	dV total (%)	Status
					3600	4400															
1	Chuveiro 01	F+N+T	B1	220 V		1	4400	4400	T			4400	1.00	0.38	52.6	4	32.0	20.0			OTIMIZADO MANUALMENTE
2	Chuveiro 02	F+N+T	B1	220 V		1	4400	4400	S		4400		1.00	0.38	52.6	4	32.0	20.0			OTIMIZADO MANUALMENTE
3	Chuveiro 03	F+N+T	B1	220 V		1	4400	4400	S		4400		1.00	0.38	52.6	4	32.0	20.0			OTIMIZADO MANUALMENTE
4	Chuveiro 04	F+N+T	B1	220 V		1	4400	4400	T			4400	1.00	0.38	52.6	4	32.0	20.0			OTIMIZADO MANUALMENTE
5	Chuveiro 05	F+N+T	B1	220 V		1	4400	4400	S		4400		1.00	0.38	52.6	4	32.0	20.0			OTIMIZADO MANUALMENTE
6	Chuveiro 06	F+N+T	B1	220 V		1	4400	4400	T			4400	1.00	0.38	52.6	4	32.0	20.0			OTIMIZADO MANUALMENTE
7	Chuveiro 07	F+N+T	B1	220 V		1	4400	4400	R	4400			1.00	0.38	52.6	4	32.0	20.0			OTIMIZADO MANUALMENTE
8	Ar-condicionado 01	F+N+T	B1	220 V	1		4000	3600	R	3600			1.00	0.38	47.8	4	32.0	20.0			OTIMIZADO MANUALMENTE
9	Ar-condicionado 02	F+N	B1	220 V			0	0	S				1.00	1.00	0.0	4	32.0	20.0			OK
10	Ar-condicionado 03	F+N+T	B1	220 V	1		4000	3600	R	3600			1.00	0.38	47.8	4	32.0	20.0			OTIMIZADO MANUALMENTE
11	Ar-condicionado 04	F+N+T	B1	220 V	1		4000	3600	R	3600			1.00	0.38	47.8	4	32.0	20.0			OTIMIZADO MANUALMENTE
12	Ar-condicionado 05	F+N+T	B1	220 V	1		4000	3600	R	3600			1.00	0.38	47.8	4	32.0	20.0			OTIMIZADO MANUALMENTE
13	Ar-condicionado 06	F+F+T	B1	380 V	1		4000	3600	R+S	1800	1800		1.00	0.45	23.4	4	32.0	20.0			OK
TOTAL					5	7	50800	48800	R+S+T	20600	15000	13200									

Quadro de Cargas (QD3)

Circuito	Descrição	Esquema	Método de inst.	V (V)	Iluminação (W)				Tomadas (W)			Pot. total. (VA)	Pot. total. (W)	Fases	Pot. - R (W)	Pot. - S (W)	Pot. - T (W)	FCT	FCA	In' (A)	Seção (mm2)	Ic (A)	Disj (A)	dV parc (%)	dV total (%)	Status
					32	70	100	250	100	200	500															
1	Iluminação 01	F+N	B1	220 V	30							1185	960	S		960		1.00	0.38	10.8	2.5	24.0	10.0			OTIMIZADO MANUALMENTE
	ad				6							237	192	S		192			0.45	10.8	2.5	24.0				OK
	o				2							79	64	S		64			0.45	0.8	2.5	24.0				OK
	p				8							316	256	S		256			0.45	4.0	2.5	24.0				OK
	q				4							158	128	S		128			0.45	6.4	2.5	24.0				OK
	r				2							79	64	S		64			0.45	4.8	2.5	24.0				OK
	s				4							158	128	S		128			0.38	7.2	2.5	24.0				OK
	t				4							158	128	S		128			0.38	8.6	2.5	24.0				OK
2	Iluminação 02	F+N	B1	220 V	24							948	768	R	768			1.00	0.38	11.3	2.5	24.0	10.0			OTIMIZADO MANUALMENTE
	ae				4							158	128	R	128				0.38	11.3	2.5	24.0				OK
	af				2							79	64	R	64				0.38	8.5	2.5	24.0				OK
	u				4							158	128	R	128				0.38	1.9	2.5	24.0				OK
	v				2							79	64	R	64				0.38	2.8	2.5	24.0				OK
	w				2							79	64	R	64				0.38	9.5	2.5	24.0				OK
	x				10							395	320	R	320				0.38	7.6	2.5	24.0				OK
3	Iluminação 03	F+N	B1	220 V	22							869	704	T			704	1.00	0.38	10.4	2.5	24.0	10.0			OTIMIZADO MANUALMENTE
	ab				2							79	64	T			64		0.38	7.6	2.5	24.0				OK
	ac				6							237	192	T			192		0.38	10.4	2.5	24.0				OK
	ap				2							79	64	T			64		0.38	6.6	2.5	24.0				OK
	n				2							79	64	T			64		0.38	0.9	2.5	24.0				OK
	y				6							237	192	T			192		0.38	3.8	2.5	24.0				OK
	z				4							158	128	T			128		0.38	5.7	2.5	24.0				OK
4	Iluminação 04	F+N	B1	220 V	24							948	768	S		768		1.00	0.38	11.3	2.5	24.0	10.0			OTIMIZADO MANUALMENTE
	m				24							948	768	S		768			0.38	11.3	2.5	24.0				OK
5	Iluminação 05	F+N	B1	220 V			10					1000	1000	T			1000	1.00	0.38	12.0	2.5	24.0	10.0			OTIMIZADO MANUALMENTE
	ag						10					1000	1000	T			1000		0.38	12.0	2.5	24.0				OK
6	Iluminação 06	F+N	B1	220 V		9						750	630	R	630			1.00	0.38	9.0	2.5	24.0	10.0			OTIMIZADO MANUALMENTE
	ah					9						750	630	R	630				0.38	9.0	2.5	24.0				OK
7	Iluminação 07	F+N	B1	220 V				3				824	750	R	750			1.00	0.38	9.9	2.5	24.0	10.0			OTIMIZADO MANUALMENTE
	aj							3				824	750	R	750				0.38	9.9	2.5	24.0				OK
8	Tomadas 07	F+N+T	B1	220 V							1	625	500	T			500	1.00	0.38	7.5	2.5	24.0	10.0			OTIMIZADO MANUALMENTE
9	Tomadas 06	F+N+T	B1	220 V					4			472	400	R	400			1.00	0.38	5.6	2.5	24.0	10.0			OTIMIZADO MANUALMENTE
10	Tomadas 05	F+N+T	B1	220 V					5	1		806	700	R	700			1.00	0.38	9.6	2.5	24.0	10.0			OTIMIZADO MANUALMENTE
TOTAL					100	9	10	3	9	1	1	8428	7180	R+S+T	3248	1728	2204									

Quadro de Cargas (QD4)

Circuito	Descrição	Esquema	Método de inst.	V (V)	Tomadas (W)					Pot. total. (VA)	Pot. total. (W)	Fases	Pot. - R (W)	Pot. - S (W)	Pot. - T (W)	FCT	FCA	In' (A)	Seção (mm2)	Ic (A)	Disj (A)	dV parc (%)	dV total (%)	Status
					100	550	3600	4000	4400															
1	Chuveiro 01	F+N+T	B1	220 V					1	4400	4400	S		4400		1.00	0.38	52.6	4	32.0	20.0			OTIMIZADO MANUALMENTE
2	Chuveiro 02	F+N+T	B1	220 V					1	4400	4400	T			4400	1.00	0.38	52.6	4	32.0	20.0			OTIMIZADO MANUALMENTE
3	Chuveiro 03	F+N+T	B1	220 V					1	4400	4400	T			4400	1.00	0.38	52.6	4	32.0	20.0			OTIMIZADO MANUALMENTE
4	Ar-condicionado 01	F+N+T	B1	220 V			1			4000	3600	S		3600		1.00	0.38	47.8	4	32.0	20.0			OTIMIZADO MANUALMENTE
5	Ar-condicionado 02	F+N+T	B1	220 V			1			4000	3600	T			3600	1.00	0.38	47.8	4	32.0	20.0			OTIMIZADO MANUALMENTE
6	Ar-condicionado 03	F+N+T	B1	220 V			1			4000	3600	R	3600			1.00	0.38	47.8	4	32.0	20.0			OTIMIZADO MANUALMENTE
7	Tomadas 01	F+N+T	B1	220 V	8					944	800	S		800		1.00	0.38	11.3	2.5	24.0	10.0			OTIMIZADO MANUALMENTE
8	Tomadas 02	F+N+T	B1	220 V	7	1				1521	1250	R	1250			1.00	0.38	15.5	2.5	24.0	10.0			OTIMIZADO MANUALMENTE
9	Tomadas 03	F+N+T	B1	220 V				1		5000	4000	R	4000			1.00	0.38	59.8	4	32.0	20.0			OTIMIZADO MANUALMENTE
10	Tomadas 04	F+N+T	B1	220 V				1		5000	4000	R	4000			1.00	0.38	59.8	4	32.0	20.0			OTIMIZADO MANUALMENTE
TOTAL					15	1	3	2	3	37665	34050	R+S+T	12850	8800	12400									

Quadro de Cargas (QD5)

Circuito	Descrição	Esquema	Método de inst.	V (V)	Tomadas (W)																	Pot. total. (VA)	Pot. total. (W)	Fases	Pot. - R (W)	Pot. - S (W)	Pot. - T (W)	FCT	FCA	In' (A)	Seção (mm2)	Ic (A)	Disj (A)	dV parc (%)	dV total (%)	Status
					100	150	200	245	400	500	530	700	800	850	920	1000	1200	2000	2200	5000	6700															
1	Tomadas 01	F+N+T	B1	220 V	1										1							1275	1020	S		1020		1.00	0.38	15.3	2.5	24.0	10.0			OTIMIZADO MANUALMENTE
2	Tomadas 02	F+N+T	B1	220 V									1									1000	800	T			800	1.00	0.38	12.0	2.5	24.0	10.0			OTIMIZADO MANUALMENTE
3	Tomadas 03	F+N+T	B1	220 V				1														306	245	T			245	1.00	0.38	3.7	2.5	24.0	10.0			OTIMIZADO MANUALMENTE
4	Tomadas 04	F+N+T	B1	220 V														1				2500	2000	S		2000		1.00	0.38	29.9	2.5	24.0	10.0			OTIMIZADO MANUALMENTE
5	Tomadas 05	F+N+T	B1	220 V		1				1												812	650	T			650	1.00	0.38	9.7	2.5	24.0	10.0			OTIMIZADO MANUALMENTE
6	Tomadas 06	F+N+T	B1	220 V																1		6250	5000	T			5000	1.00	0.38	74.8	6	41.0	32.0			OTIMIZADO MANUALMENTE
7	Tomadas 07	F+N	B1	220 V										1								1062	850	S		850		1.00	0.38	12.7	2.5	24.0	10.0			OTIMIZADO MANUALMENTE
8	Tomadas 08	F+N+T	B1	220 V												1						1250	1000	S		1000		1.00	0.38	15.0	2.5	24.0	10.0			OTIMIZADO MANUALMENTE
9	Tomadas 09	F+N+T	B1	220 V					1													500	400	T			400	1.00	0.38	6.0	2.5	24.0	10.0			OTIMIZADO MANUALMENTE
10	Tomadas 10	F+N	B1	220 V													1					1500	1200	S		1200		1.00	0.38	17.9	2.5	24.0	10.0			OTIMIZADO MANUALMENTE
11	Tomadas 11	F+N+T	B1	220 V						2												1361	1100	S		1100		1.00	0.38	16.3	2.5	24.0	10.0			OTIMIZADO MANUALMENTE
12	Tomadas 12	F+N+T	B1	220 V																	1	8375	6700	R	6700			1.00	0.38	100.2	6	41.0	32.0			OTIMIZADO MANUALMENTE
13	Tomadas 13	F+N+T	B1	220 V	10																	1167	1000	T			1000	1.00	0.38	14.0	2.5	24.0	10.0			OTIMIZADO MANUALMENTE
14	Tomadas 14	F+N+T	B1	220 V	1						1											774	630	S		630		1.00	0.38	9.3	2.5	24.0	10.0			OTIMIZADO MANUALMENTE
15	Tomadas 15	F+N+T	B1	220 V														1				2500	2000	R	2000			1.00	0.38	29.9	4	32.0	20.0			OK
16	Tomadas 16	F+N	B1	220 V												1						1250	1000	T			1000	1.00	0.38	15.0	2.5	24.0	10.0			OTIMIZADO MANUALMENTE
17	Tomadas 17	F+N	B1	220 V												1						1250	1000	S		1000		1.00	0.38	15.0	2.5	24.0	10.0			OTIMIZADO MANUALMENTE
18	Tomadas 18	F+N+T	B1	220 V															1			2750	2200	R	2200			1.00	0.38	32.9	4	32.0	20.0			OTIMIZADO MANUALMENTE
19	Tomadas 19	F+N+T	B1	220 V	2							1										1111	900	T			900	1.00	0.38	13.3	2.5	24.0	10.0			OTIMIZADO MANUALMENTE
20	Tomadas 20	F+N+T	B1	220 V														1				2500	2000	R	2000			1.00	0.38	29.9	4	32.0	20.0			OK
21	Tomadas 21	F+N+T	B1	220 V			1			1												875	700	T			700	1.00	0.38	10.5	2.5	24.0	10.0			OTIMIZADO MANUALMENTE
TOTAL					15	1	1	1	1	4	1	1	1	1	1	3	1	3	1	1	1	40369	32395	R+S+T	12900	8800	10695									

Quadro de Cargas (QD6)

Circuito	Descrição	Esquema	Método de inst.	V (V)	Pot. total. (VA)	Pot. total. (W)	Fases	Pot. - R (W)	Pot. - S (W)	Pot. - T (W)	FCT	FCA	In' (A)	Seção (mm2)	Ic (A)	Disj (A)	dV parc (%)	dV total (%)	Status
QD1	Quadro de Distribuição Luz e Tomada - 01	3F+N+T	B1	380 / 220 V	10328	8480	R+S+T	4500	2188	1792	1.00	1.00	12.2	4	28.0	20.0			OTIMIZADO MANUALMENTE
QD2	Quadro de Distribuição Tomadas - 02	3F+N+T	B1	380 / 220 V	50800	48800	R+S+T	20600	15000	13200	1.00	1.00	48.5	25	89.0	70.0			OTIMIZADO MANUALMENTE
QD3	Quadro de Distribuição Luz e Tomadas - 03	3F+N+T	B1	380 / 220 V	8428	7180	R+S+T	3248	1728	2204	1.00	1.00	10.5	4	28.0	20.0			OTIMIZADO MANUALMENTE
QD4	Quadro de Distribuição Luz e Tomada - 04	3F+N+T	B1	380 / 220 V	37665	34050	R+S+T	12850	8800	12400	1.00	1.00	33.2	16	68.0	50.0			OTIMIZADO MANUALMENTE
QD5	Quadro de Distribuição Tomada - 05	3F+N+T	B1	380 / 220 V	40369	32395	R+S+T	12900	8800	10695	1.00	1.00	34.4	16	68.0	50.0			OTIMIZADO MANUALMENTE
QD7	Quadro de Distribuição Sistema Bombas	F+N+T	B1	220 V	6753	4400	S		4400		1.00	1.00	30.7	6	41.0	32.0			OTIMIZADO MANUALMENTE
TOTAL					154343	135305	R+S+T	54098	40916	40291									

Quadro de Cargas (QD7)

Circuito	Descrição	Esquema	Método de inst.	V (V)	Tomadas (W) 2200	Pot. total. (VA)	Pot. total. (W)	Fases	Pot. - R (W)	Pot. - S (W)	Pot. - T (W)	FCT	FCA	In' (A)	Seção (mm2)	Ic (A)	Disj (A)	dV parc (%)	dV total (%)	Status
1	Bomba Monofásica 01	F+N+T	B1	220 V	1	3377	2200	S		2200		1.00	0.80	19.2	4	32.0	20.0	0.25	0.25	Ok
2	Bomba Monofásica 02	F+N+T	B1	220 V	1	3377	2200	S		2200		1.00	0.80	19.2	4	32.0	20.0	0.15	0.15	Ok
TOTAL					2	6753	4400	S	0	4400	0									

Quadro de Demanda (QM1)

Tipo de carga	Potência instalada (kVA)	Fator de demanda (%)	Demanda (kVA)
Iluminação e TUG´s (Clubes e semelhantes)	3.38	100	3.38
Iluminação e TUG´s (Escolas e semelhantes)	5.00	100	5.00
	145.97	47	68.60
		TOTAL	76.98

Quadro de Demanda (AL1)

Tipo de carga	Potência instalada (kVA)	Fator de demanda (%)	Demanda (kVA)
Iluminação e TUG´s (Clubes e semelhantes)	3.38	100	3.38
Iluminação e TUG´s (Escolas e semelhantes)	5.00	100	5.00
	145.97	47	68.60
		TOTAL	76.98

Quadro de Demanda (QD1)

Tipo de carga	Potência instalada (kVA)	Fator de demanda (%)	Demanda (kVA)
Iluminação e TUG´s (Escolas e semelhantes)	5.00	100	5.00
	5.33	47	2.50
		TOTAL	7.50

Quadro de Demanda (QD2)

Tipo de carga	Potência instalada (kVA)	Fator de demanda (%)	Demanda (kVA)
Iluminação e TUG´s (Escolas e semelhantes)	5.00	100	5.00
	45.80	47	21.53
		TOTAL	26.53

Quadro de Demanda (QD3)

Tipo de carga	Potência instalada (kVA)	Fator de demanda (%)	Demanda (kVA)
Iluminação e TUG´s (Escolas e semelhantes)	5.00	100	5.00
	3.43	47	1.61
		TOTAL	6.61

Quadro de Demanda (QD4)

Tipo de carga	Potência instalada (kVA)	Fator de demanda (%)	Demanda (kVA)
Iluminação e TUG´s (Escolas e semelhantes)	5.00	100	5.00
	32.67	47	15.35
		TOTAL	20.35

Quadro de Demanda (QD5)

Tipo de carga	Potência instalada (kVA)	Fator de demanda (%)	Demanda (kVA)
Iluminação e TUG´s (Escolas e semelhantes)	5.00	100	5.00
	35.37	47	16.62
		TOTAL	21.62

Quadro de Demanda (QD6)

Tipo de carga	Potência instalada (kVA)	Fator de demanda (%)	Demanda (kVA)
Iluminação e TUG´s (Clubes e semelhantes)	3.38	100	3.38
Iluminação e TUG´s (Escolas e semelhantes)	5.00	100	5.00
	145.97	47	68.60
		TOTAL	76.98

Quadro de Demanda (QD7)

Tipo de carga	Potência instalada (kVA)	Fator de demanda (%)	Demanda (kVA)
Iluminação e TUG´s (Clubes e semelhantes)	3.38	100	3.38
Iluminação e TUG´s (Escolas e semelhantes)	3.38	100	3.38
		TOTAL	6.75

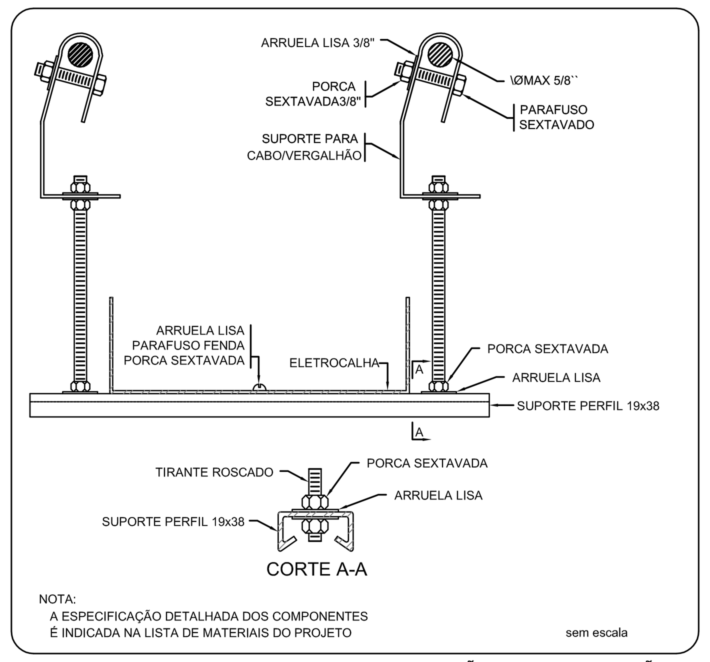

ELETROCALHA - SUPORTE PERFIL 19x38 - FIXAÇÃO CABO/VERGALHÃO

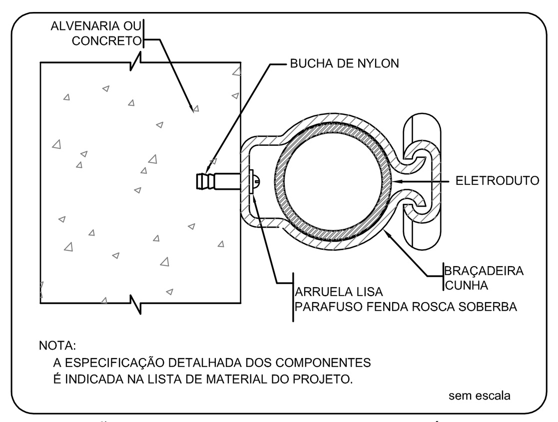

FIXAÇÃO DE UM ELETRODUTO EM SUPERFÍCIE DE ALVENARIA OU CONCRETO

Legenda

Símbolo	Descrição
ao 7	1 tecla paralelo & 1 tomada - 1,10m do piso
a 10	1 tecla simples & 1 tomada - 1,10m do piso
	Caixa de medição embutir a 1,60m do piso
100x100x80	Caixa de passagem de embutir na parede
100x100x80	Caixa de passagem de embutir no piso
100x100x80	Caixa de passagem de sobrepor no teto
	Entrada de serviço aérea
u	Interruptor simples 1 tecla - 1,10m do piso
ah	Interruptor simples 2 teclas - 1,10m do piso
1 26 a 2x32	Luminária p/ lâmp. fluor. tubular - sobrepor
5 ag	Luminária p/ lâmp. incand. comum - parede (arandela)
CHM 1 4400	Ponto 2P+T a 2,20m do piso
1 2200 BR3M	Ponto 2P+T a 0,30m do piso
TOE 9 4000	Ponto 2P+T a 1,10m do piso
6 ah 70 MMT	Projetor p/ lâmp. multivapor metálico tubular - sobrepor piso
	Quadro de distribuição - embutir a 1,50m do piso
LQG 10 1200	Tomada hexagonal (NBR 14136) - 2P+T 10 A a 1,10m do piso
FIG 6 5000	Tomada hexagonal (NBR 14136) - 2P+T 20 A a 0,30m do piso
ARC30000 8 3600	Tomada hexagonal (NBR 14136) - 2P+T 20 A a 2,20m do piso
2PT 8	Tomada universal 2P+T a 2,20m do piso
2PT 13	Tomada universal 2P+Ta 1,10m do piso
VTP 10 200	Ventilador de teto

Legenda das indicações

Sigla	Descrição
100x100x80	Aço pintada - teto (ref Brum) - 100x100x80 mm
MMT	Multivapor metálico tubular - 70 W
BAI	Tomada - uso específico - Batedeira Planetária Ind. 12L
BEB	Tomada - uso específico - Bebedouro Comum
BBI	Tomada - uso específico - Bebedouro Industrial 25L
BR3M	Tomada - uso específico - Bomba recalque - 3cv monofásico
CAF	Tomada - uso específico - Cafeteira
CTF	Tomada - uso específico - Centrífuga de Frutas
CHM	Tomada - uso específico - Chuveiro Médio
ARC30000	Tomada - uso específico - Condicionador de ar 30000BTU
ELI	Tomada - uso específico - Espremedor de laranja industrial
ETM	Tomada - uso específico - Esterilizador de Mamadeiras
EXA	Tomada - uso específico - Exaustor
FES	Tomada - uso específico - Ferro Elétrico a Seco
FIG	Tomada - uso específico - Fogão Industrial Grande 6 Queimadores
FDM	Tomada - uso específico - Fogão Industrial Médio 4 Queimadores
LLI	Tomada - uso específico - Lava louças Industrial 32 Ciclos
LRG	Tomada - uso específico - Lava roupa grande
LQG	Tomada - uso específico - Liquidificador Industrial 15L
LQP	Tomada - uso específico - Liquidificador Industrial 4L
LQM	Tomada - uso específico - Liquidificador Industrial 8L
MOO	Tomada - uso específico - Microondas 30L
MXA	Tomada - uso específico - Mix de Alimentos 1L
MTI	Tomada - uso específico - Multiprocessador de Alimentos
RDF	Tomada - uso específico - Refrigerador Doméstico Frostfree
SRM	Tomada - uso específico - Secadora de roupas Média
TOE	Tomada - uso específico - Torneira elétrica
VTP	Tomada - uso específico - Ventilador Parede
2PT	Tomada redonda - 2P+T 10A - alta

FNDE Fundo Nacional de Desenvolvimento da Educação — Ministério da Educação — GOVERNO FEDERAL BRASIL PÁTRIA EDUCADORA

PROJETO PADRÃO - FNDE

PROPRIETÁRIO: :

ENDEREÇO:

MUNICÍPIO – UF:

PROPRIETÁRIO

RESP. TÉCNICO — CREA

AUTOR DO PROJETO — CAU

DLFO — CREA

RA

OBSERVAÇÕES:

PROJETO EXECUTIVO

PROGRAMA PROINFÂNCIA - PROJETO TIPO 2

PROJETO DE INSTALAÇÕES

COORDENAÇÃO: CGEST - Coordenação Geral de Infraestrutura Educacional

QUADRO DE CARGAS
DEMANDAS E DETALHES
220V

ELE

FORMATO: A0(1189x841) | REVISÃO: R.00 | ESCALA: INDICADA | DATA EMISSÃO: JUNHO/2015 | PRANCHA: 02/03

QD1 (Quadro de Distribuição Luz e Tomada - 01)

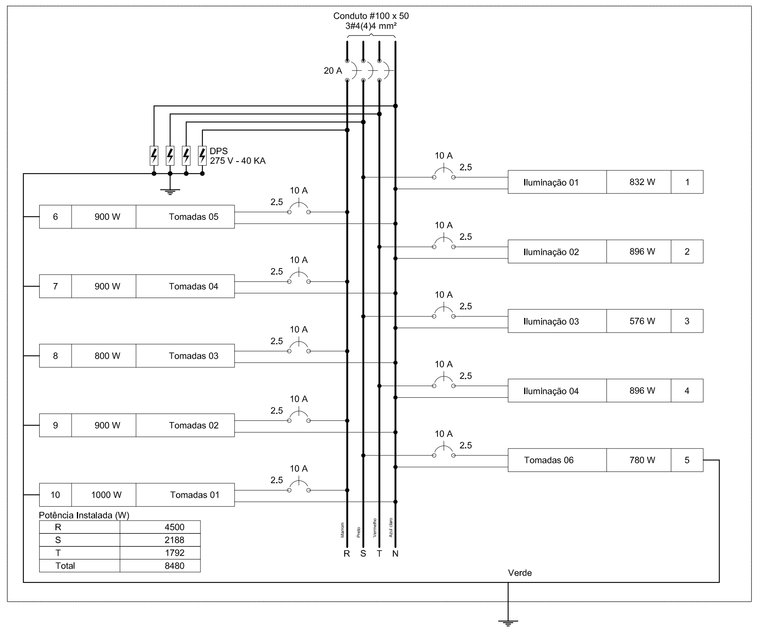

QD4 (Quadro de Distribuição Luz e Tomada - 04)

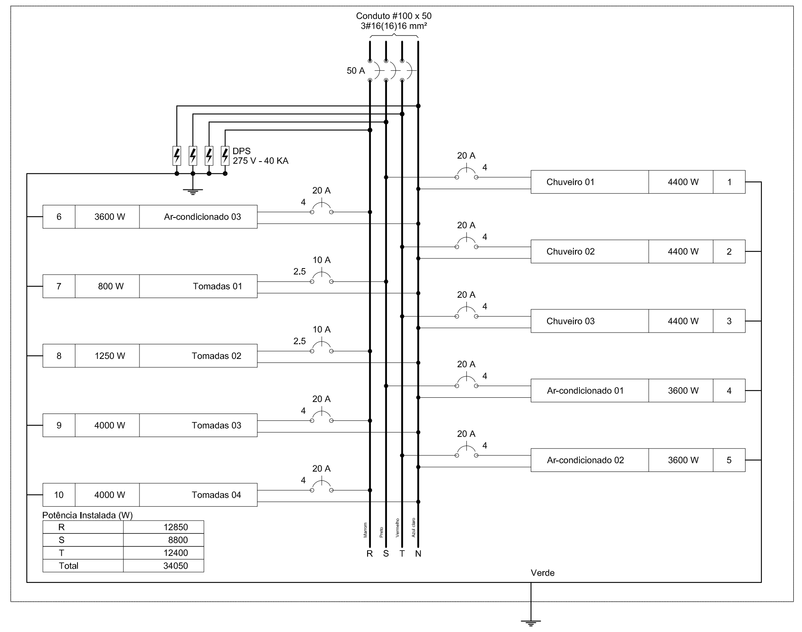

QD7 (Quadro de Distribuição Sistema Bombas)

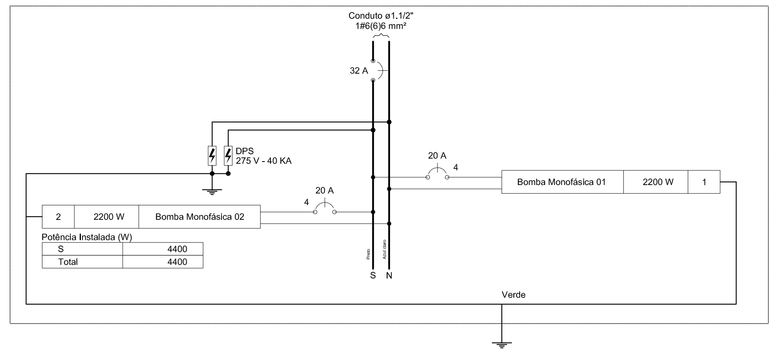

QD2 (Quadro de Distribuição Tomadas - 02)

QD5 (Quadro de Distribuição Tomada - 05)

QD3 (Quadro de Distribuição Luz e Tomadas - 03)

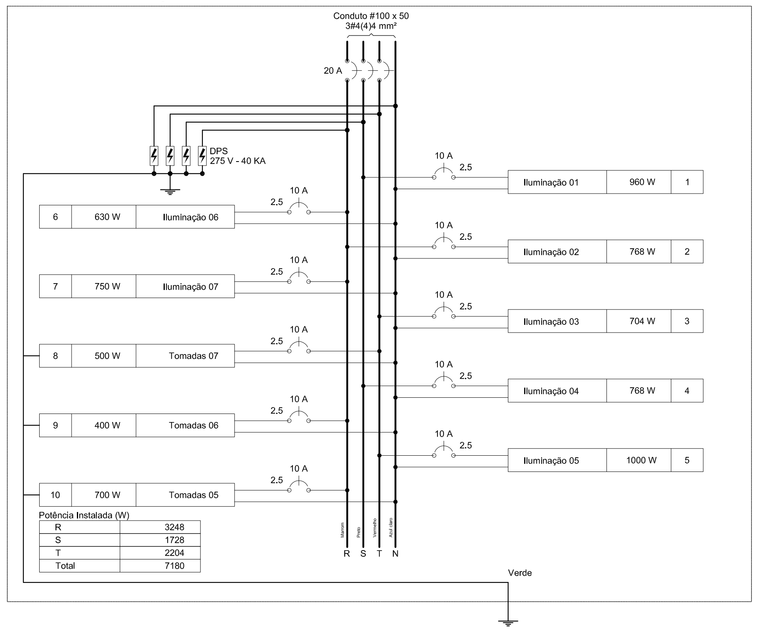

QD6 (Quadro QGBT)

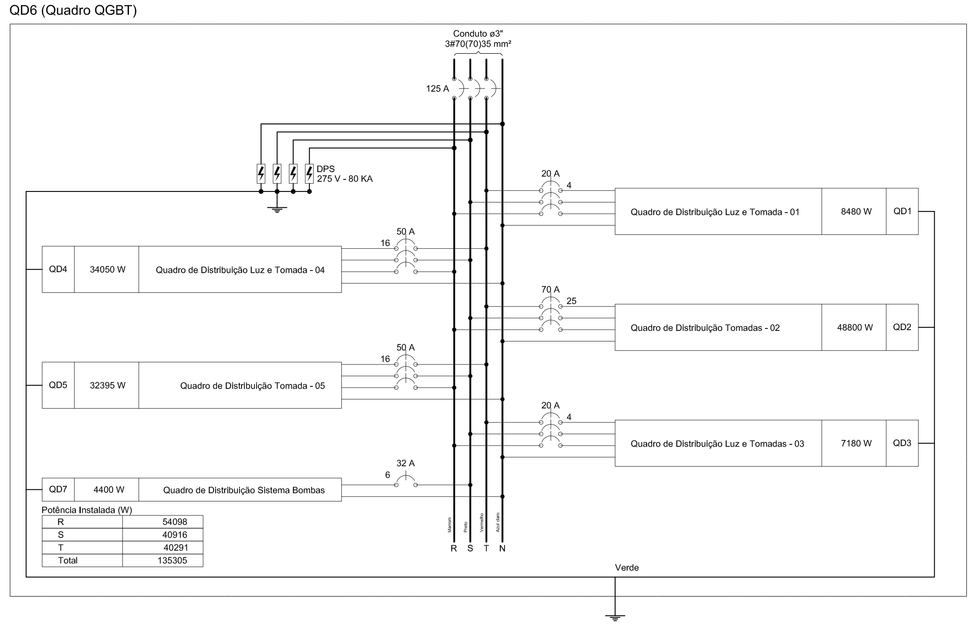

AL1

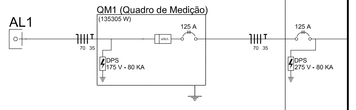

QO6 (Quadro QGBT)

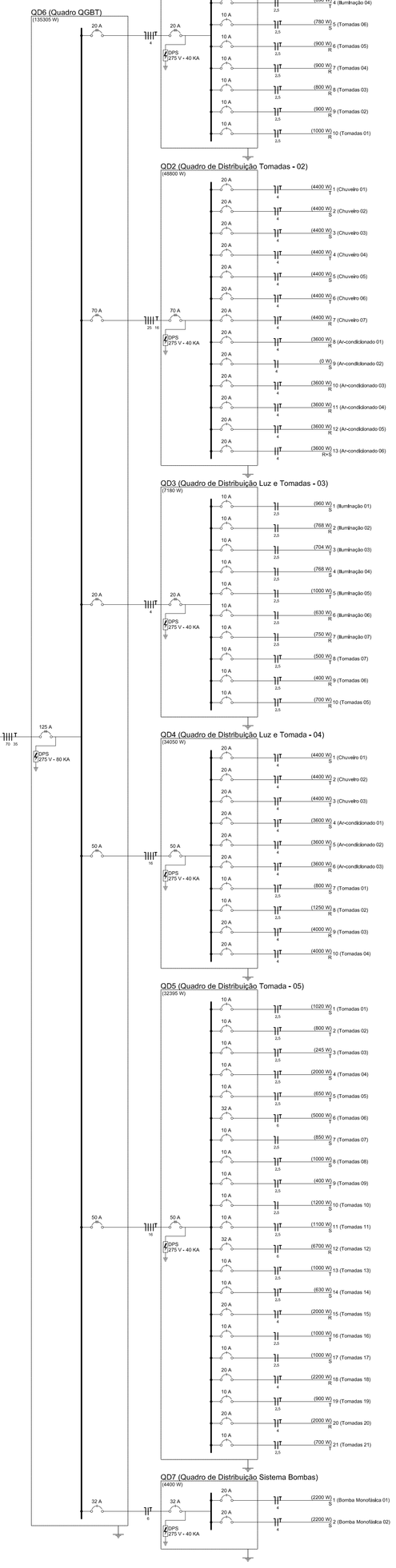

Legenda

2so	1 tecla paralelo & 1 tomada - 1,10m do piso
a	1 tecla simples & 1 tomada - 1,10m do piso
M	Caixa de medição embutir a 1,60m do piso
100x100x80	Caixa de passagem de embutir na parede
100x100x80	Caixa de passagem de embutir no piso
100x100x80	Caixa de passagem de sobrepor no teto
	Entrada de serviço aérea
u	Interruptor simples 1 tecla - 1,10m do piso
ah	Interruptor simples 2 teclas - 1,10m do piso
1 DE a 2x32	Luminária p/ lâmp. fluor, tubular - sobrepor
ag	Luminária p/ lâmp. incand. comum - parede (arandela)
CHM 1 4400	Ponto 2P+T a 2,20m do piso
1 1200 BR3M TOE	Ponto 2P+T a 0,30m do piso
9 4000	Ponto 2P+T a 1,10m do piso
ah 6 70 MMT	Projetor p/ lâmp. multivapor metálico tubular - sobrepor piso
	Quadro de distribuição - embutir a 1,50m do piso
LQG 10 1200	Tomada hexagonal (NBR 14136) - 2P+T 10 A a 1,10m do piso
FIG 6 5000	Tomada hexagonal (NBR 14136) - 2P+T 20 A a 0,30m do piso
ARC30000 8 3600	Tomada hexagonal (NBR 14136) - 2P+T 20 A a 2,20m do piso
2PT 8	Tomada universal 2P+T a 2,20m do piso
2PT 13	Tomada universal 2P+Ta 1,10m do piso
VTP 10 200	Ventilador de teto

Legenda das indicações

100x100x80	Aço pintada - teto (ref Brum) - 100x100x80 mm
MMT	Multivapor metálico tubular - 70 W
BAI	Tomada - uso específico - Bateideira Planetária Ind. 12L
BEB	Tomada - uso específico - Bebedouro Comum
BBI	Tomada - uso específico - Bebedouro Industrial 25L
BR3M	Tomada - uso específico - Bomba recalque - 3cv monofásico
CAF	Tomada - uso específico - Cafeteira
CTF	Tomada - uso específico - Centrífuga de Frutas
CHM	Tomada - uso específico - Chuveiro Médio
ARC30000	Tomada - uso específico - Condicionador de ar 30000BTU
ELI	Tomada - uso específico - Espremedor de laranja industrial
ETM	Tomada - uso específico - Esterilizador de Mamadeiras
EXA	Tomada - uso específico - Exaustor
FES	Tomada - uso específico - Ferro Elétrico a Seco
FIG	Tomada - uso específico - Fogão Industrial Grande 6 Queimadores
FDM	Tomada - uso específico - Fogão Industrial Médio 4 Queimadores
LLI	Tomada - uso específico - Lava louças Industrial 32 Ciclos
LRG	Tomada - uso específico - Lava roupa grande
LQG	Tomada - uso específico - Liquidificador Industrial 15L
LQP	Tomada - uso específico - Liquidificador Industrial 4L
LQM	Tomada - uso específico - Liquidificador Industrial 8L
MOO	Tomada - uso específico - Microondas 30L
MXA	Tomada - uso específico - Mix de Alimentos 1L
MTI	Tomada - uso específico - Multiprocessador de Alimentos
RDF	Tomada - uso específico - Refrigerador Doméstico Frostfree
SRM	Tomada - uso específico - Secadora de roupas Média
TOE	Tomada - uso específico - Torneira elétrica
VTP	Tomada - uso específico - Ventilador Parede
2PT	Tomada redonda - 2P+T 10A - alta

FNDE Fundo Nacional de Desenvolvimento da Educação — Ministério da Educação — GOVERNO FEDERAL BRASIL PÁTRIA EDUCADORA

PROJETO PADRÃO - FNDE

PROPRIETÁRIO: :

ENDEREÇO:

MUNICÍPIO – UF:

PROPRIETÁRIO

RESP. TÉCNICO — CREA

AUTOR DO PROJETO — CAU

DLFO — CREA — RA

OBSERVAÇÕES:

PROJETO EXECUTIVO

PROGRAMA PROINFÂNCIA - PROJETO TIPO 2

PROJETO DE INSTALAÇÕES

COORDENAÇÃO: CGEST - Coordenação Geral de Infraestrutura Educacional	DIAGRAMA MULTIFILAR DOS QUADROS 220V		ELE
FORMATO: A0(1189x841)	REVISÃO: R.00	ESCALA: INDICADA	PRANCHA: 03/03
		DATA EMISSÃO: JUNHO/2015	