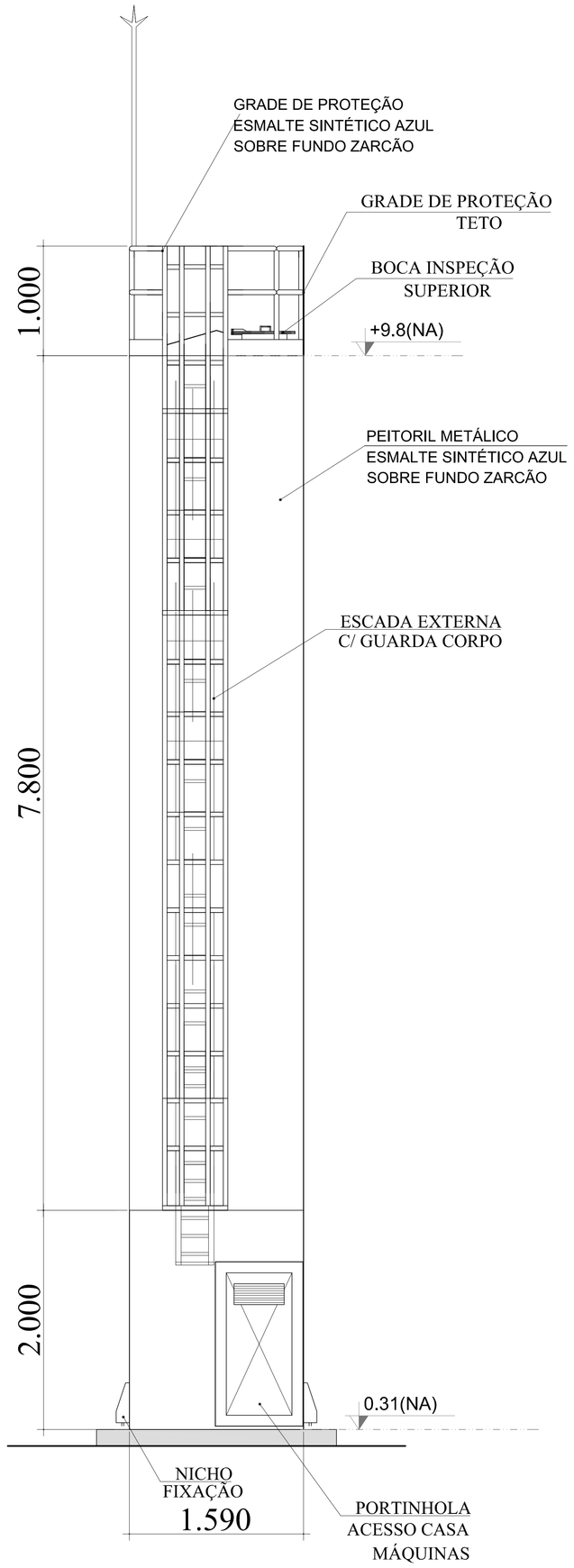

DET. ACESSÓRIOS
ESCALA 1:100

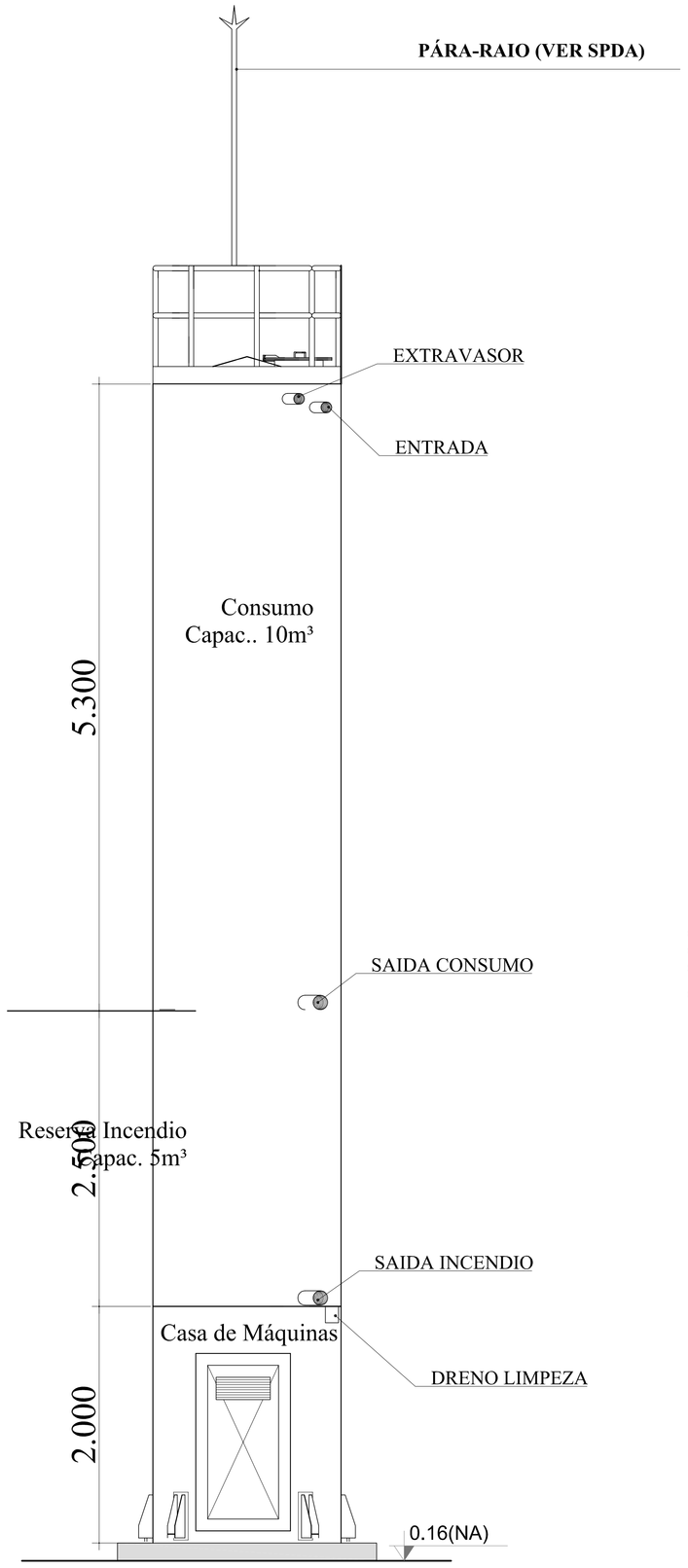

DET. CONEXÕES
ESCALA 1:100

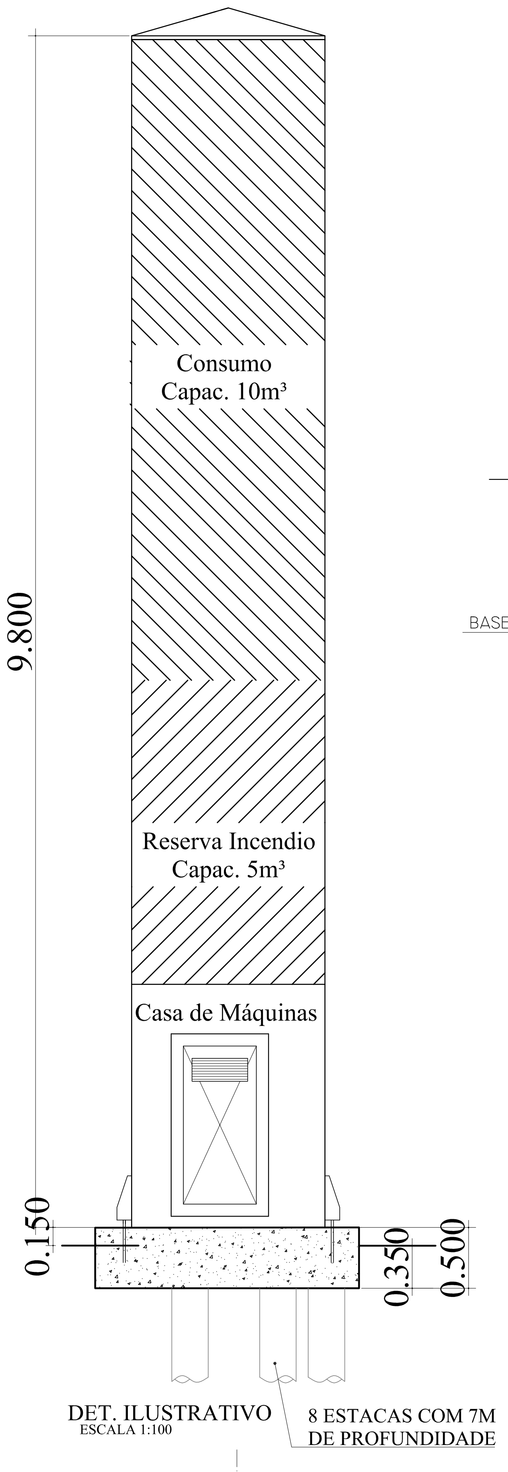

DET. ILUSTRATIVO
ESCALA 1:100

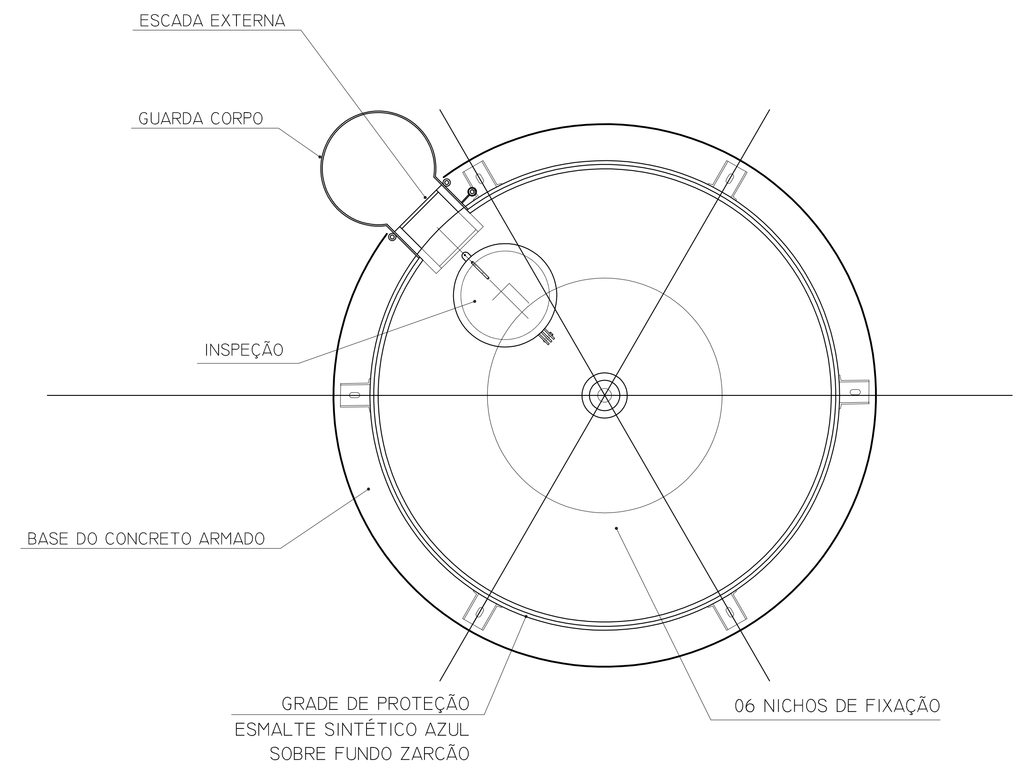

DET. VISTA SUPERIOR
S/ESCALA

LEGENDA	
	ALIMENTADOR PREDIAL
	HIDRÔMETRO
	REGISTRO BRUTO GAVETA INDUSTRIAL C/ PVC SOLDÁVEL – RG
	REGISTRO BRUTO GAVETA EUROPA C/ PVC SOLDÁVEL – RG
	REGISTRO DE PRESSÃO C/ PVC SOLDÁVEL – RP
	REGISTRO DE GAVETA C/ CANOPLA CROMADA C/ PVC SOLDÁVEL – RG
	VÁLVULA DE DESCARGA C/PVC SOLDÁVEL – VD

LEGENDA DAS INDICAÇÕES	
Bh	Bebedouro com jadeira de 90° – 25 mm – 1/2" – PADE
BB	Bebedouro com jadeira de 90° – 25 mm – 1/2" – PADE
Ch	Chuveiro – 20mm – 1/2"
Sh	Duplo Higienico – 20 mm – 1/2"
HORIMETRO	Horimetro – medida 1/2"-Tipo
LV	Lavatório com jadeira de 90° – 20 mm – 1/2"
MLR	Máquina de lavar roupa com Tx de 90° – 25 mm – 3/4" – PADE
PIA	Pia de cozinha com jadeira de 90° – 25 mm – 1/2"
PR	Purificador com jadeira 90° – 25 mm – 1/2" – PADE
RP	Registro de Pressão com PVC soldável – 20 mm – 3/4"
RG	Registro de gaveta c/canopla cromada c/PVC soldável – 3/4"
TLR	Tanque de lavar com jadeira de 90° – 25 mm – 3/4"
TJ	Torneira de Jardim – 25 mm – 1/2"
VD	Válvula de descarga c/PVC soldável – 1/2"
VS	Vaso Sanitário com válvula de descarga – 1 1/2"

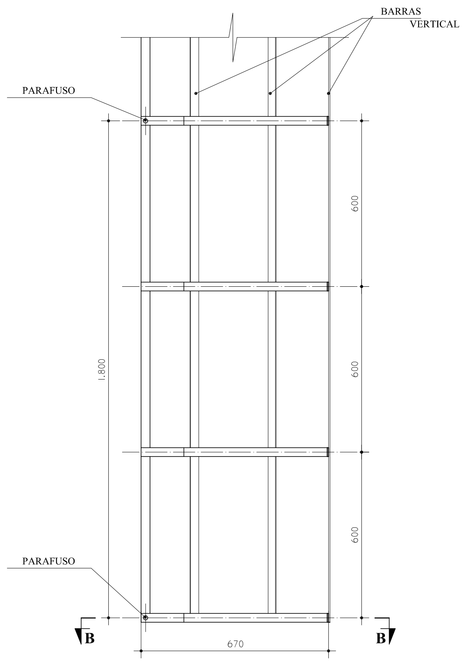

GUARDA CORPO
ESCADA EXTERNA
CORTE A - A
ESCALA 1:100

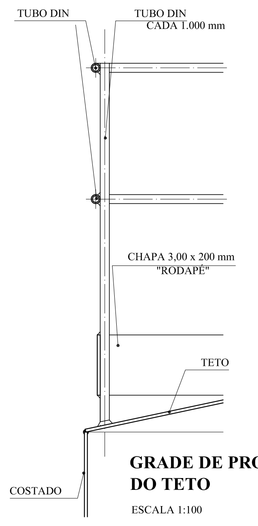

GRADE DE PROTEÇÃO
DO TETO
ESCALA 1:100

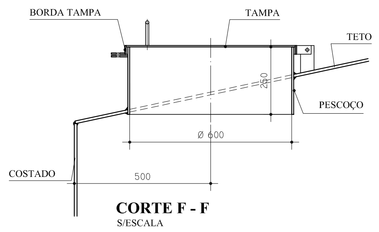

CORTE F - F
S/ESCALA

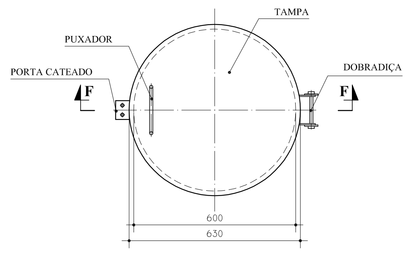

BOCA DE VISITA DO TEO
S/ESCALA

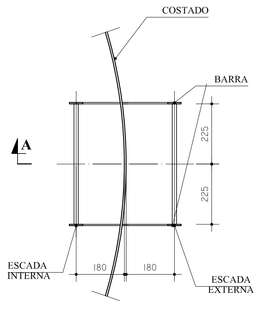

ESCADA EXTERNA/
ESCADA INTERNA
ESCALA 1:100

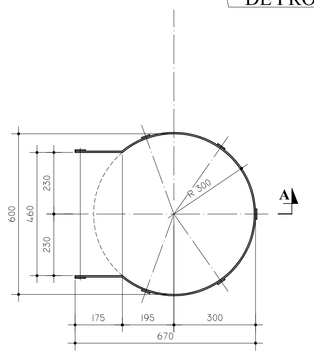

GUARDA CORPO
ESCADA EXTERNA
ESCALA 1:100

MATERIAL:

ESTRUTURAL: CHAPAS DE AÇO CARBONO PATINÁVEL DE ALTA RESISTÊNCIA ESTRUTURAL E RESITÊNCIA À CORROSÃO - (A-36).

SOLDAS: INTERNAS E EXTERNAS, QUALIFICADAS NA NORMA AWS A 5.18, PARA PROCESSO SEMI-AUTOMÁTICO(SPOLDA MIG), E NA NORMA AWS A 5.1, PARA PROCESSO MANUAL (ELETRODO), UTILIZANDO ARAMES SÓLIDOS E COBREADOS.

A. PINTURA INTERNA:

- TINTAS ESPECIAIS COM ALTA PROTEÇÃO CONTRA CORROSÃO E ATOXICAS, TOTALIZANDO 250 MICROMETROS DE ESPESSURA SECA SENDO:

01 - PREPARAÇÃO DE SUPERFICIE: JATEAMENTO SAT JATO METAL BRANCO AS 3;

02- ACABAMENTO: 02 DEMÃOS TOTALIZANDO 125 MICRÔMETROS DE ESPESSURA SECA DE PRIMER EPOXY NA COR AZUL OU BRANCA;

A. PINTURA EXTERNA:

- TINTAS ESPECIAIS COM ALTA PROTEÇÃO CONTRA CORROSÃO E ATOXICAS, TOTALIZANDO 200 MICROMETROS DE ESPESSURA SECA SENDO:

01 - PREPARAÇÃO DE SUPERFICIE: JATEAMENTO SAT JATO METAL BRANCO AS 3;

02- ACABAMENTO: 01 DEMÃO TOTALIZANDO 125 MICRÔMETROS DE ESPESSURA SECA DE PRIMER EPOXY NA COR AMARELA;

03- ACABAMENTO: 01 DEMÃO 75 MICRÔMETROS, POLIURETANO NA COR BRANCO;

1 CASTELO D´ÁGUA
ESCALA: INDICADA

FNDE Fundo Nacional de Desenvolvimento da Educação. Ministério da Educação — GOVERNO FEDERAL BRASIL PÁTRIA EDUCADORA

PROJETO PADRÃO - FNDE

PROPRIETÁRIO: :

ENDEREÇO:

MUNICÍPIO – UF:

PROPRIETÁRIO

RESP. TÉCNICO — CREA

AUTOR DO PROJETO — CAU

DLFO — CREA — RA

OBSERVAÇÕES:

PROJETO EXECUTIVO

PROGRAMA PROINFÂNCIA - PROJETO TIPO 2

PROJETO DE INSTALAÇÕES

COORDENAÇÃO: CGEST - Coordenação Geral de Infraestrutura Educacional

REDE DE ÁGUA FRIA
DETALHE DO RESERVATÓRIO

HAG

REVISÃO: R.00 — ESCALA: INDICADA — PRANCHA: 09/09

FORMATO: (1189x841) — DATA EMISSÃO: JUNHO/2015

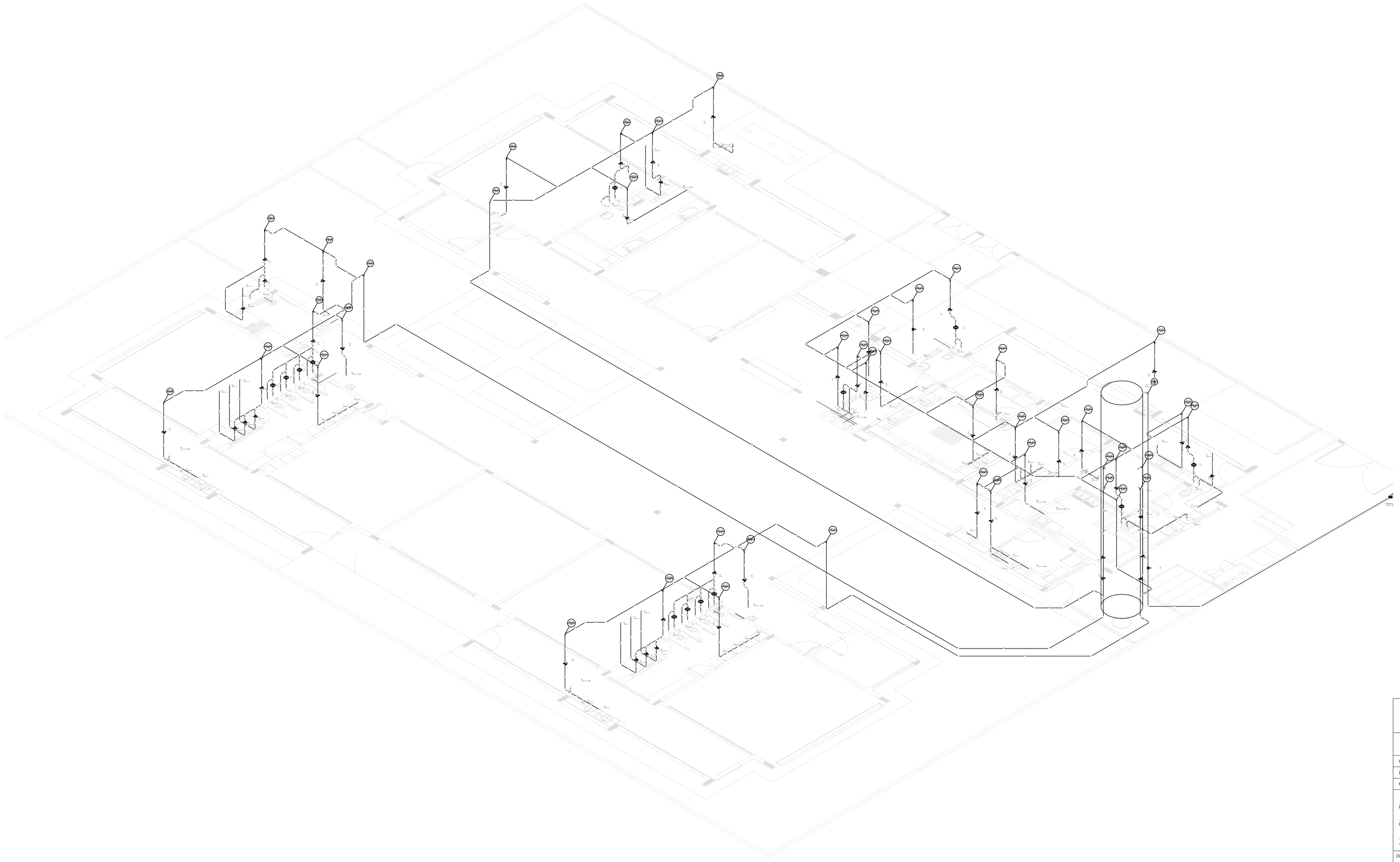

1 ISOMÉTRICA GERAL
SEM ESCALA

LEGENDA	
	ALIMENTADOR PREDIAL
	HIDRÔMETRO
	REGISTRO BRUTO GAVETA INDUSTRIAL C/ PVC SOLDÁVEL – RG
	REGISTRO BRUTO GAVETA EUROPA C/ PVC SOLDÁVEL – RG
	REGISTRO DE PRESSÃO C/ PVC SOLDÁVEL – RP
	REGISTRO DE GAVETA C/ CANOPLA CROMADA C/ PVC SOLDÁVEL – RG
	VÁLVULA DE DESCARGA C/PVC SOLDÁVEL – VD

LEGENDA DAS INDICAÇÕES	
BR	Bebedouro com jadeira de 90° – 25 mm – 1/2" – PADE
BS	Bebedouro com jadeira de 90° – 25 mm – 1/2" – PADE
CH	Chuveiro – 25mm x 1/2"
DH	Ducha Higiênica – 25 mm x 1/2"
HIDROMETRO	Hidrômetro – convertor 1/2"-Tigre
LV	Lavatório com jadeira de 90° – 25 mm – 1/2"
MLR	Mijadeira de lavar roupa com 7x de 90° – 25 mm – 3/4" – PADE
PIA	Pia de cozinha com jadeira de 90° – 25 mm – 1/2"
PR	Purificador com jadeira 90° – 25 mm – 1/2" – PADE
RP	Registro de Pressão com PVC soldável – 25 mm – 3/4"
RG	Registro de gaveta c/canopla cromada c/PVC soldável – 3/4"
TLR	Tanque de lavar com jadeira de 90° – 25 mm – 3/4"
TJ	Torneira de jardim – 25 mm x 1/2"
VD	Válvula de descarga c/PVC soldável – 1-1/2"
VS	Vaso Sanitário com válvula de descarga – 1 1/2"

FNDE Fundo Nacional de Desenvolvimento da Educação — Ministério da Educação — GOVERNO FEDERAL BRASIL PÁTRIA EDUCADORA

PROJETO PADRÃO - FNDE

PROPRIETÁRIO: :

ENDEREÇO:

MUNICÍPIO – UF:

PROPRIETÁRIO

RESP. TÉCNICO — CREA

AUTOR DO PROJETO — CAU

DLFO

CREA

RA

OBSERVAÇÕES:

PROJETO EXECUTIVO

PROGRAMA PROINFÂNCIA - PROJETO TIPO 2

PROJETO DE INSTALAÇÕES

COORDENAÇÃO
CGEST - Coordenação Geral de Infraestrutura Educacional

REDE DE ÁGUA FRIA
ISOMÉTRICA GERAL

HAG

FORMATO (1189x841)

REVISÃO R.00

ESCALA INDICADA

DATA EMISSÃO JUNHO/2015

PRANCHA 08/09